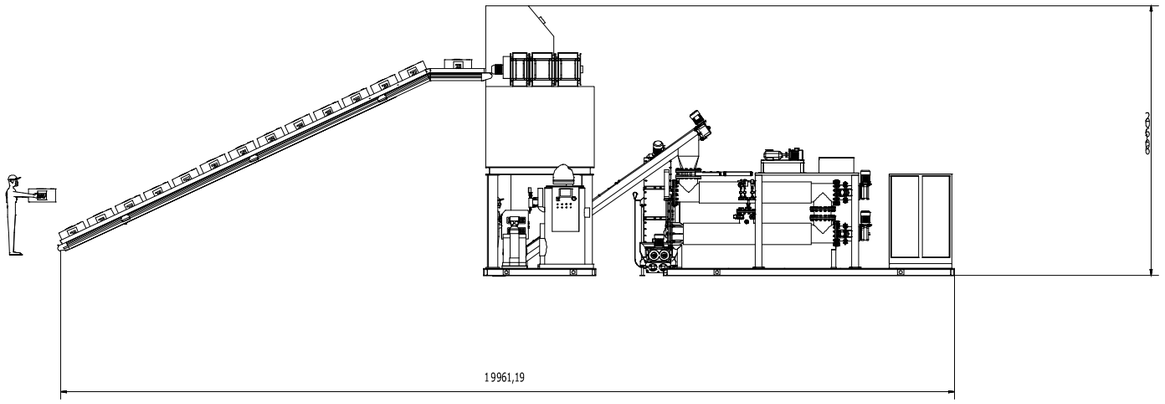

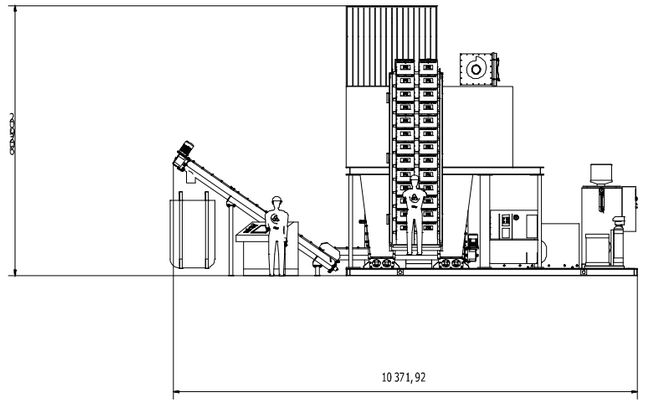

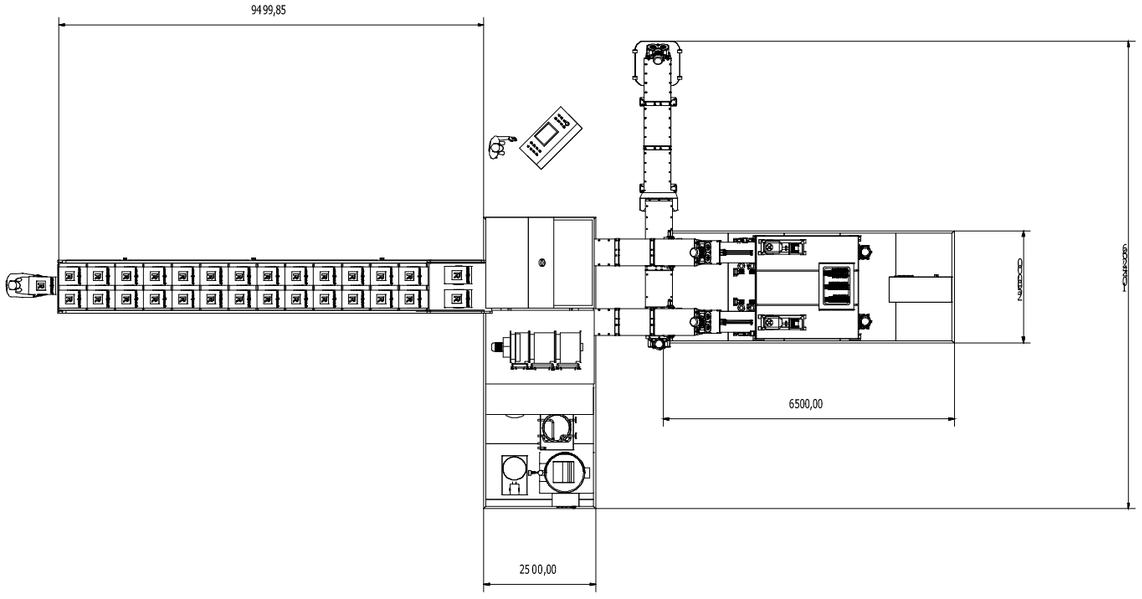

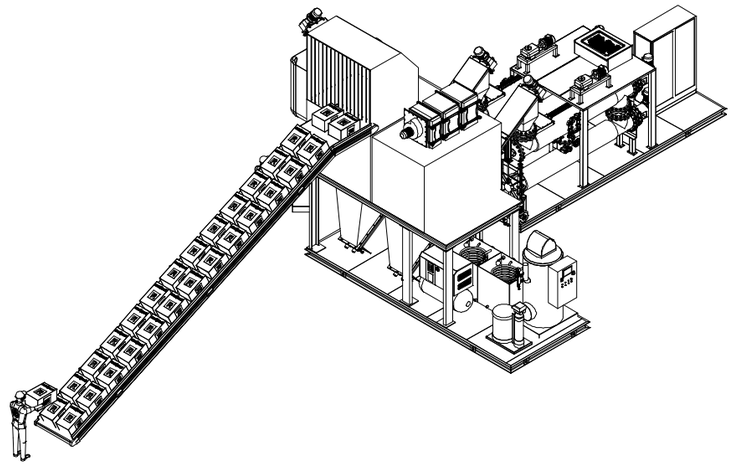

STERIL COMPANY SRL
Via Contrada Piana di Macchia Zona Industrale
Macchia di Isernia (IS)

Disegnato: Ing. E. Masi
Approvato: Ing. G. Cherubini
Data: 19/12/2017
Rev. 00/07
Tav.3

PCB 500 DUAL